BalancedHome™ ELITE PLUS+ 160

FV-16VEC1T

Fiche technique de soumission : VRE BalancedHome® 160 Élite Plus (FV-16VEC1T)

Description :

Le ventilateur à récupération d'énergie (VRE) BalancedHome® 160 Élite Plus fournit de l'air tempéré à la maison tout en évacuant l'air vicié de l'intérieur. Les réglages indépendants d'air fourni et d'évacuation, allant de 30 à 160 pi³/min, fournissent une ventilation équilibrée tout en récupérant l'énergie de l'air échangé, avec un surdébit contrôlé par l'occupant pouvant aller jusqu'à 160 pi³/min. Ce ventilateur à récupération d'énergie est conçu pour être utilisé dans n'importe quelle zone climatique nord-américaine.

Moteur/souffleur :

- Deux (2) moteurs c.c. à module de commande électronique scellés sans balais conçus pour un usage continu
- Alimentation nominale de 120 V/60 Hz, 3,1 A
- Débits d'air fourni et d'évacuation réglables de 30 à 160 pi³/min
- Moteur muni d'un coupe-circuit thermique
- Fonction de minuterie ASHRAE 62.2 intégrée pour la conformité au code

Boîtier :

- Boîtier en acier résistant à la corrosion et galvanisé
- Quatre (4) conduits de 6 po orientés verticalement pour l'air fourni, l'air d'évacuation, l'air de la pièce et l'air recyclé
- Montage sur chaîne au plafond et mural avec plaques de montage L prépercées incluses

Entretien :

- Filtre MERV 13 (FV-FL1316VE1) inclus
- Filtres de rechange MERV 8 (FV-FL0815VE1) et MERV 6 lavables (FV-FL0616VE1) offerts
- Indicateurs visuels et sonores de remplacement des filtres activés après 90 jours de temps d'exécution cumulé
- Dispositif d'indication d'erreur certifié (FID) de la California Energy Commission (CEC) pour avertir les occupants de vérifier les problèmes d'entretien et d'installation

Garantie :

- Moteurs MCE : 6 ans à compter de la date de l'achat original
- Toutes les autres pièces : 3 ans à compter de la date de l'achat original

Spécifications architecturales :

VRE pour montage au plafond ou au mur avec afficheur à DEL et sélecteurs de vitesse intégrés d'air fourni et d'évacuation. Débit d'air sélectionnable de 30 à 160 pi³/min. Débits bruts de 172 pi³/min pour l'air fourni et de 172 pi³/min pour l'évacuation testés conformément aux normes CSA-C439 à une pression statique de 0,4 po de colonne d'eau. Capacité de surdébit contrôlée par l'occupant.

Indicateur d'erreur intégré* pour aviser les occupants des problèmes du système. Consommation maximale de 92 W à une pression statique de 0,2 po de colonne d'eau à 131 pi³/min. Efficacité sensible de récupération de chauffage de pas moins de 84 % à débit net d'air de 36 pi³/min à 0 °C (32 °F). Efficacité sensible ajustée de récupération de chauffage de pas moins de 89 % à un débit net d'air de 36 pi³/min à 0 °C (32 °F). Efficacité totale de récupération de refroidissement de pas moins de 75 % à débit net d'air de 36 pi³/min à 35 °C (95 °F). En présence de températures sous le point de congélation, choix de recyclage ou d'évacuation de l'air en fonction des paramètres prédéfinis. Deux (2) moteurs MCE scellés sans balais conçus pour un usage continu. Augmentation automatique de la vitesse du moteur MCE sur détection de la pression statique pour maintenir le débit d'air sélectionné. Fonction de minuterie continue et intermittente pour conformité à la norme ASHRAE 62.2. Alimentation nominale de 120 V/60 Hz, 3,1 A. Diamètre du conduit d'au moins 6 po. Adaptateurs d'air fourni et recyclé réglables à l'horizontale. Utilisation en conformité à la norme ASHRAE 62.2 et aux exigences du Code du bâtiment de l'Ontario; à ENERGY STAR®*; à LEED, Indoor airPLUS, California Title-24 et 2021 Washington State Residential Energy Code.

Technologie à noyau de récupération d'énergie :

- Circulation de l'air intérieur et extérieur à travers les membranes hygroscopiques du noyau Panasonic. Ce processus tempère l'air fourni tout en transférant l'humidité et l'énergie.
- Matériau du noyau traité pour la résistance aux moisissures.
- Mode de prévention du gel intégré pour empêcher le noyau de l'échangeur de geler.

*Télécommande câblée / Affichage de l'indicateur d'erreur (FID) FV-SCVE2 (vendus séparément).

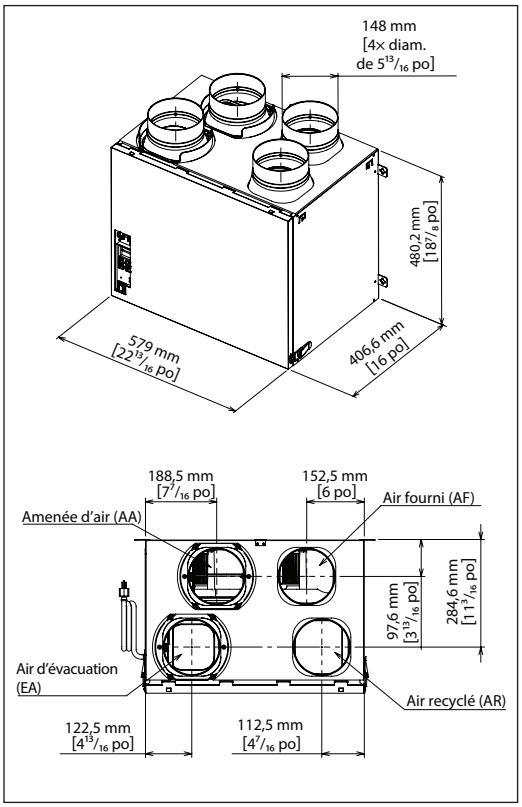

FV-16VEC1T

Pour obtenir des instructions d'installation complètes, visitez **na.panasonic.ca/fr-ca/qualite-de-lair-interieur**

Modèle	Quantité	Commentaires	Projet :
			Emplacement :
			Architecte :
			Ingénieur :
			Entrepreneur :
			Soumis par :
			Date :

Fiche technique de soumission : VRE BalancedHome® 160 Élite Plus (FV-16VEC1T)
(suite)

FV-16VEC1T												
Rendement énergétique												
Mode	Température extérieure		Débit net d'air		Consommation	Efficacité sensible de récupération	Efficacité sensible ajustée de récupération	Efficacité totale de récupération	Efficacité totale ajustée de récupération	Récupération latente / Transfert d'humidité	Efficacité sensible apparente (NON certifiée par le HVI)	pi³/min/W
	°C	°F	L/s	pi³/min	W							
Chauffage	0	32	17	36	21	84	89	-	-	0,75	90	1,7
	0	32	31	66	34	79	83	-	-	0,67	85	1,9
	0	32	62	131	92	71	76	-	-	0,58	79	1,4
-25 °C	- 25	- 13	31	66	94	62	66	-	-	0,54	83	0,7
Refroidissement	35	95	17	36	23	-	-	75	78	0,79	83	1,5
	35	95	31	66	36	-	-	70	73	0,72	78	1,8
	35	95	57	121	88	-	-	61	64	0,63	71	1,3

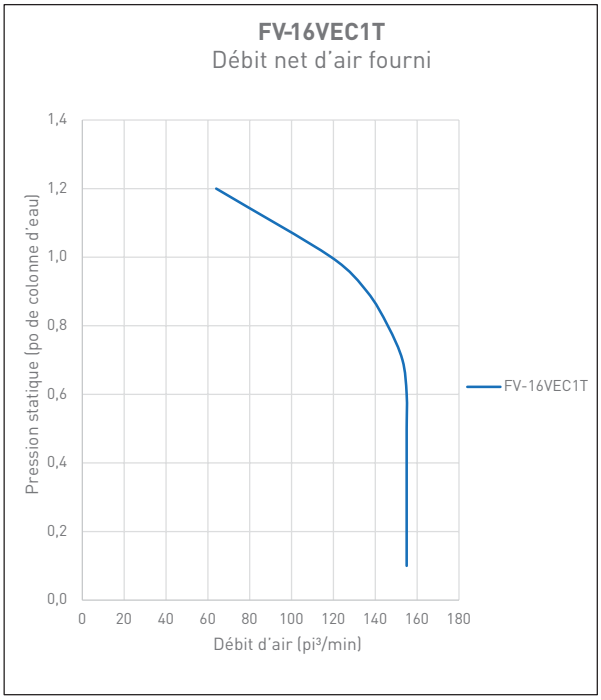

Panasonic Canada Inc.
5770 Ambler Drive
Mississauga, ON
L4W 2T3

na.panasonic.ca/fr-ca/qualite-de-lair-interieur

*Ce produit est conforme aux directives strictes en matière d'efficacité énergétique établies par Ressources naturelles Canada et est certifié ENERGY STAR® pour le marché canadien uniquement. Il n'existe actuellement aucune certification ENERGY STAR® pour les ventilateurs à récupération d'énergie sur le marché américain.

Panasonic